深圳市普恩科技有限公司

地址：深圳市宝安区龙华镇民治街道民康路蓝坤大厦 1007

电话：0755-85286856　**传真：**0755-82484849

http://www.salens.cn　sales@salens.cn

LX001

一、功能描述

1、CMOS 工艺，功耗低。

2、工作电压宽。

二、产品应用

可应用于交流圣诞灯串类

三、电特性

Characteristies	Sym	Min	Typ	Max	Unit	REMARKS
工作电压	VDD	2.2	3.0	5	V	
工作电流	IOP		0.1	1	MA	No load
静态电流	ISB	-	-	-	UA	
L1-L4 推动电流	IOH	50			UA	@Vds=2.3V
振荡频率	Fosc		230		KHZ	±15%
工作温度	Temp	0	25	60	℃	
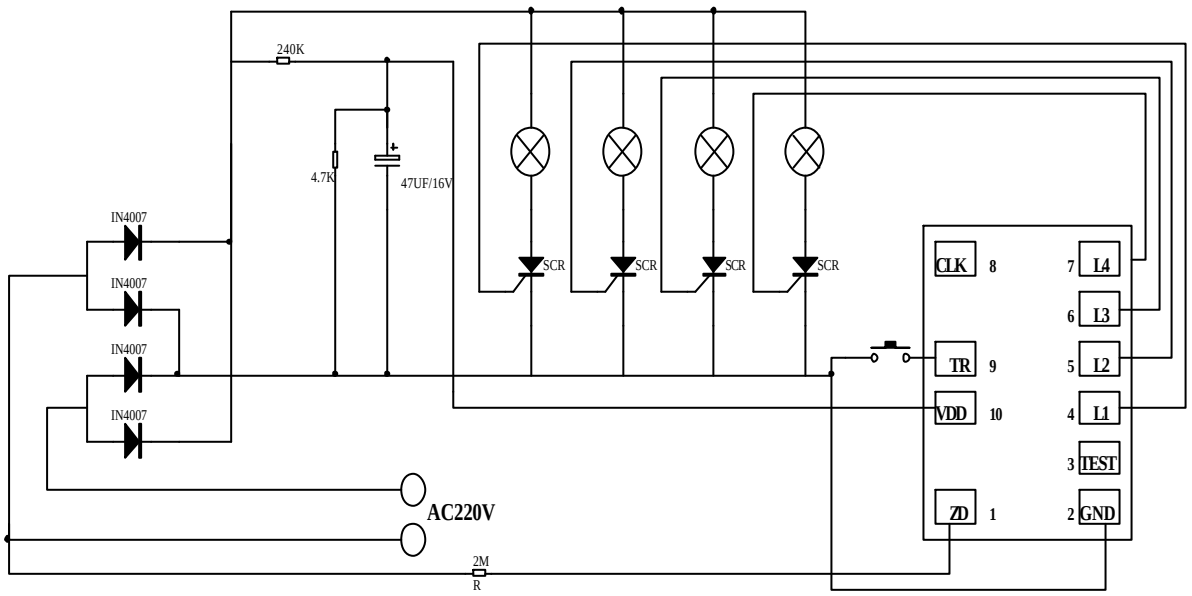
四、参考电路图